PXF LIGHTING

INSTRUKCJA MONTAŻU

PXF Lighting sp. z o.o
ul. Jutrzenki 73
02-230 Warszawa

tel.: +48 22 33 44 000
fax: +48 22 33 44 033
www.pxf.pl

IP20

POKER TS LED

ADAPTER POINT 1X/2X

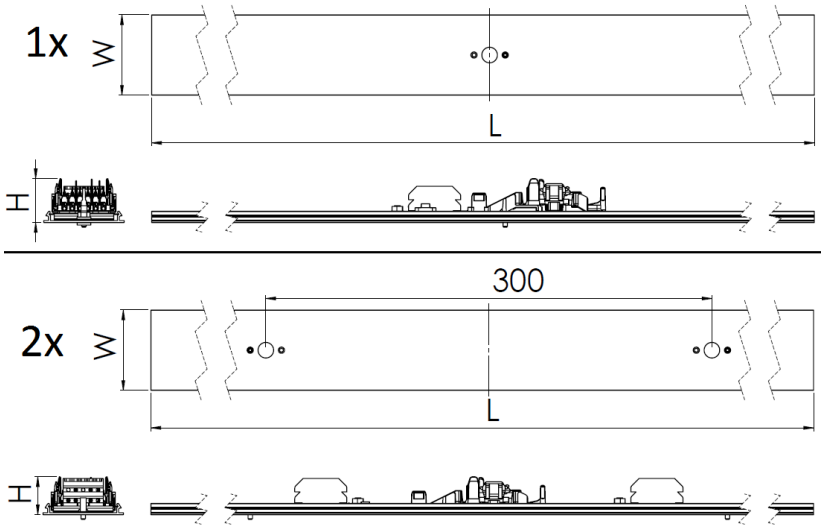

220-240V / 50-60Hz

TYP	H [mm]	W [mm]	L [mm]	Waga [kg]
1130 1x	31	54	1130	0,5
1130 2x	31	54	1130	0,5

***Dopuszczalne obciążenie adaptera: 3kg. / Max. load: 3kg**
***Projektory LED zamawiane oddzielnie. / *LED projectors ordered separately.**

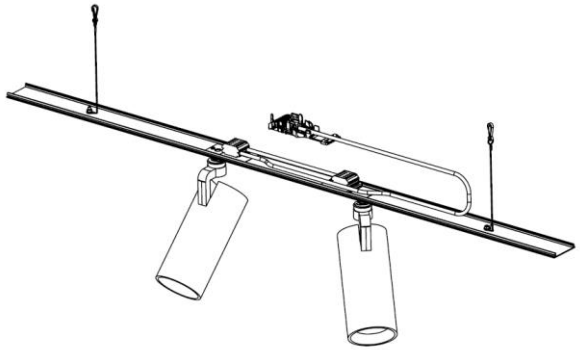

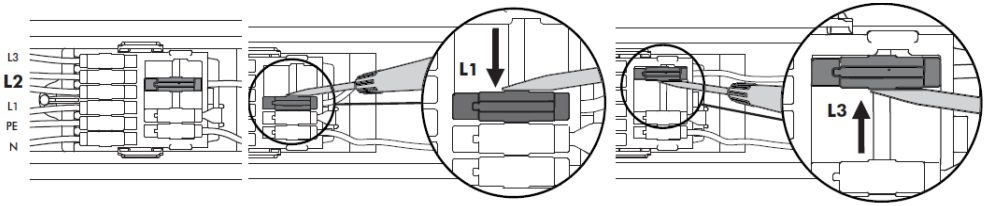

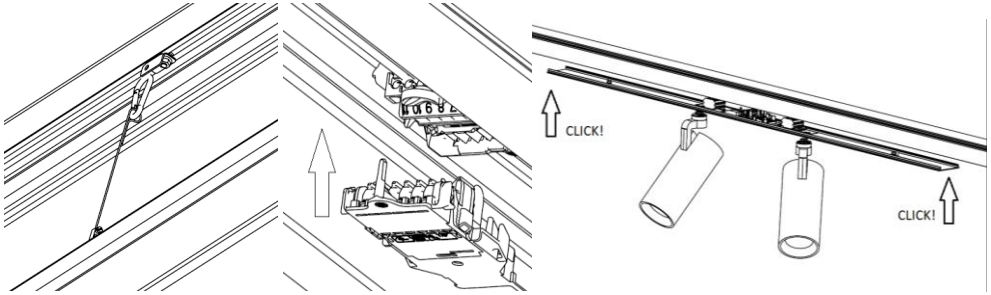

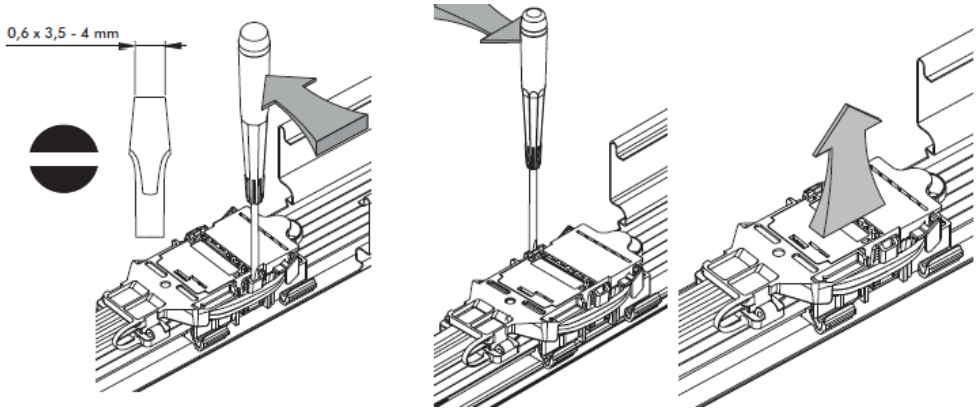

Postanowienia końcowe:
Podłączenie opraw do sieci mogą wykonywać tylko osoby z odpowiednimi uprawnieniami.
Dokonywanie jakichkolwiek czynności wewnątrz oprawy przy włączonym zasilaniu grozi porażeniem elektrycznym.
Producent nie ponosi odpowiedzialności za wady wynikłe z niestosowania zaleceń niniejszej instrukcji.
Producent zastrzega sobie możliwość zmian konstrukcji produktu.
Nie instalować oprawy w pomieszczeniach pozbawionych obiegu powietrza.
Aby zachować bezpieczeństwo funkcjonowania oprawy, należy postępować zgodnie z instrukcją montażu.
Wszelkie informacje dotyczące firmy PXF Lighting oraz produktów dostępne są na stronie: www.pxf.pl

Ostrzeżenie
Ryzyko porażeniem prądem elektrycznym!

Zgodnie z przepisami ustawy z dnia 29 lipca 2005 r. o zużytym sprzęcie elektrycznym i elektronicznym zabronione jest umieszczanie z innymi odpadami zużytego sprzętu oznakowanego symbolem przekreślonego kosza. Użytkownik, który zamierza pozbyć się produktu, jest obowiązany do oddania zużytego sprzętu elektrycznego lub elektronicznego do punktu zbierania zużytego sprzętu. Punkty zbierania prowadzone są między innymi przez sprzedawców hurtowychi detalicznych tego sprzętu, przez gminne jednostki organizacyjne prowadzące działalność z zakresie odbierania odpadów oraz organizacje odzysku. Powyższe obowiązki ustawowe wprowadzone zostały w celu ograniczenia ilości odpadów powstających ze zużytego sprzętu elektrycznego i elektronicznego oraz zapewnienia odpowiedniego poziomu zbierania, odzysku i recyklingu. Szczegóły ustawy znajdują się na stronie: **http://www.gios.gov.pl**